SPHERA
DOCCE & ACCESSORI

Codice articolo.:C56-D
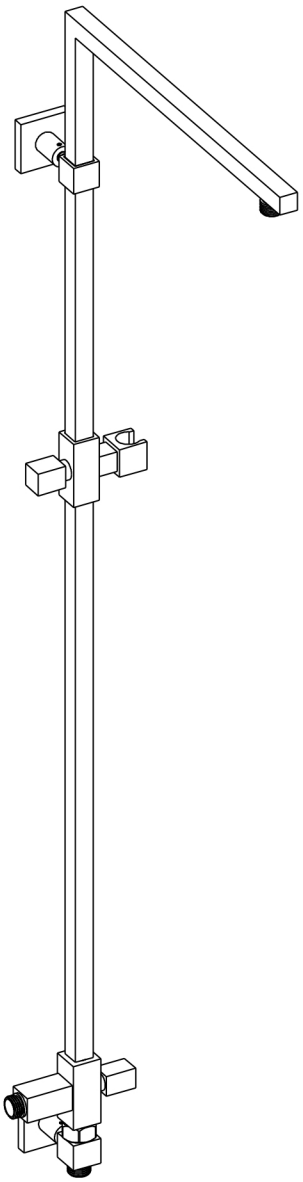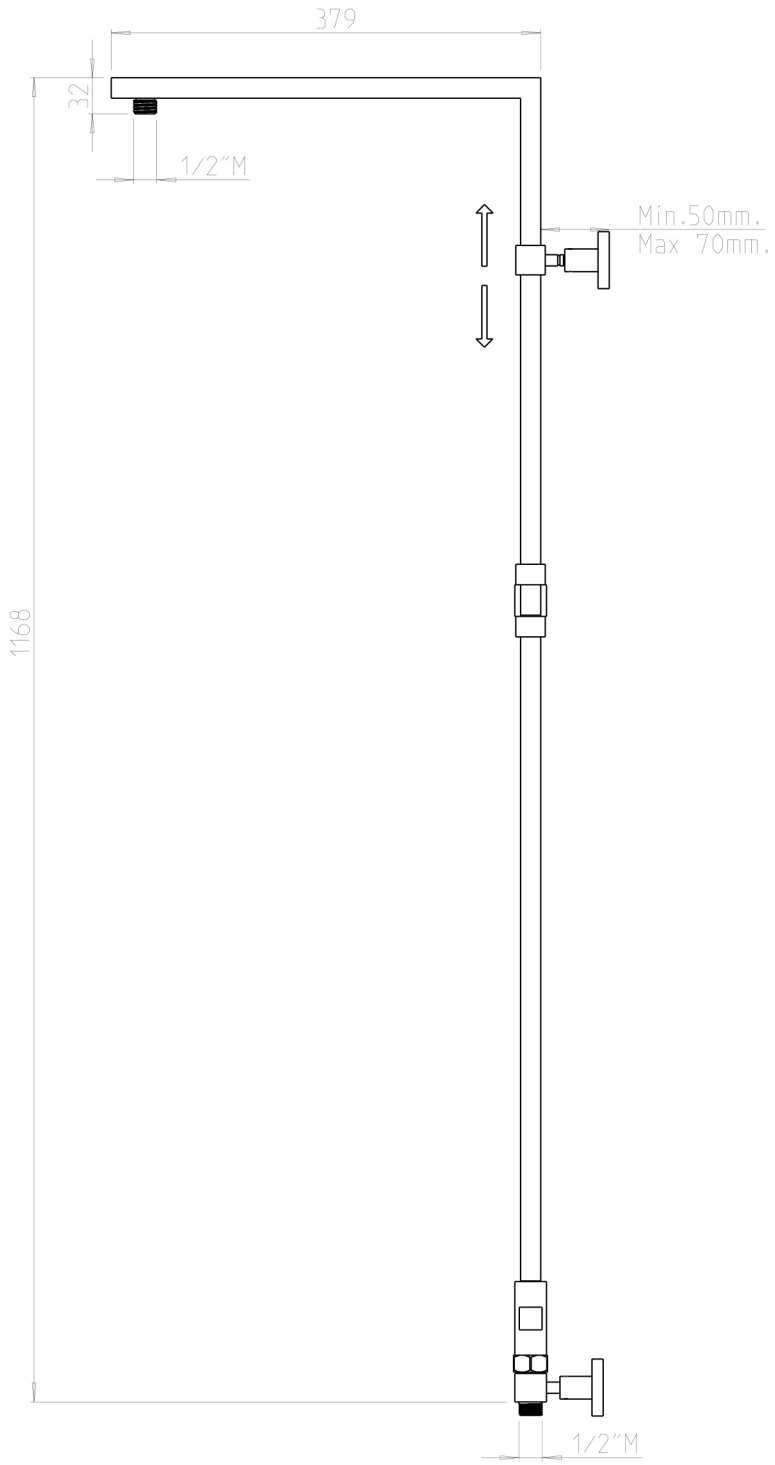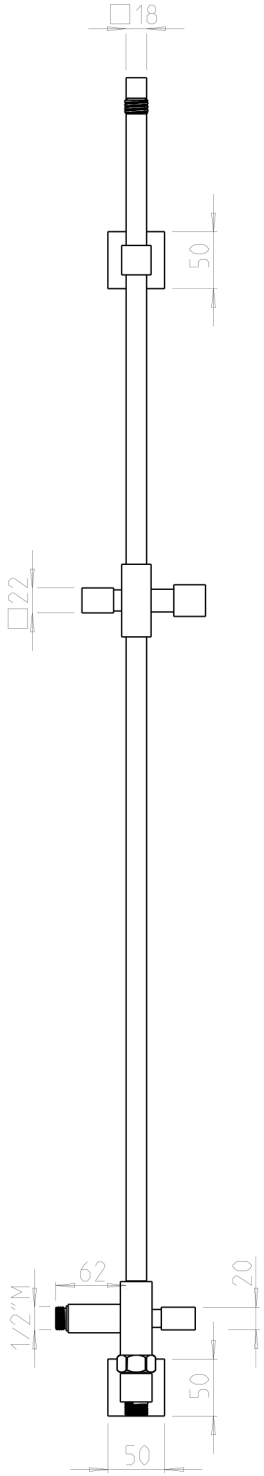
Colonna doccia C56
deviatore DV2156
attacco per flessibile 1/2 M PC0057